TRANSMISIONES
ELEVACIONES
INDUSTRIALES

Hydro-oil®

tel: 4754-8200 / 4753-2226
FAB. Y ADM.: Av. de los constituyentes 2006
1650 - VILLA MAIPU - SAN MARTIN -
Bs. As. - ARGENTINA -
A 8 cuadras de Av. general paz
elevafacil@yahoo.com.ar

RUEDAS NORMALIZADAS

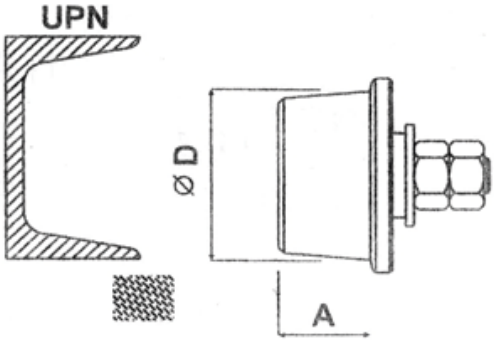

RUEDAS			
MODELO	UPN	A	ØD
MCL 303 - 514	8	30	66
MCL 1025	10	35	86

Consultar por U.P.N. 6

RUEDAS DE HIERRO FUNDIDO
CON BUJE DE BRONCE AUTOLUBRICADO

ROLDANAS NORMALIZADAS

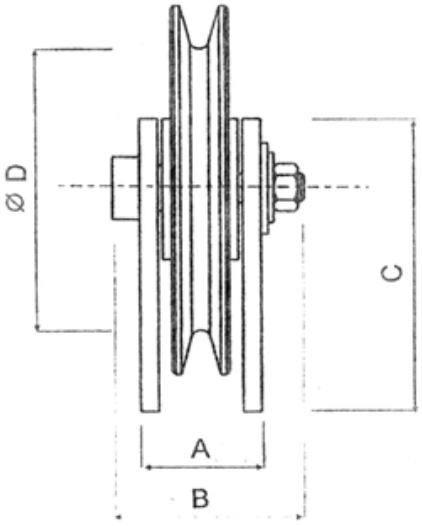

ROLDANAS				
MODELO	A	B	C	ØD
CHICA	37	60	110	
GRANDE	37	60	143	160

CON BUJE DE BRONCE AUTOLUBRICADO

KITS ELECTRICOS NORMALIZADOS

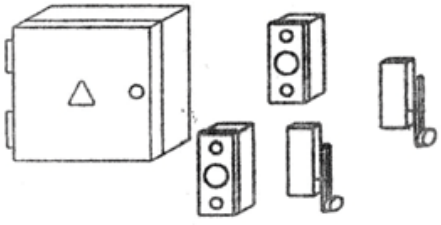

* Monocomandos
* 2 (dos) paradas
* 3 (tres) paradas

Trifasico

Monofasico

Reservamos el derecho de introducir modificaciones sin previo aviso